105 St Sa UTC/105 St Sa UTC W

D

Sinn

Spezialuhren zu Frankfurt am Main

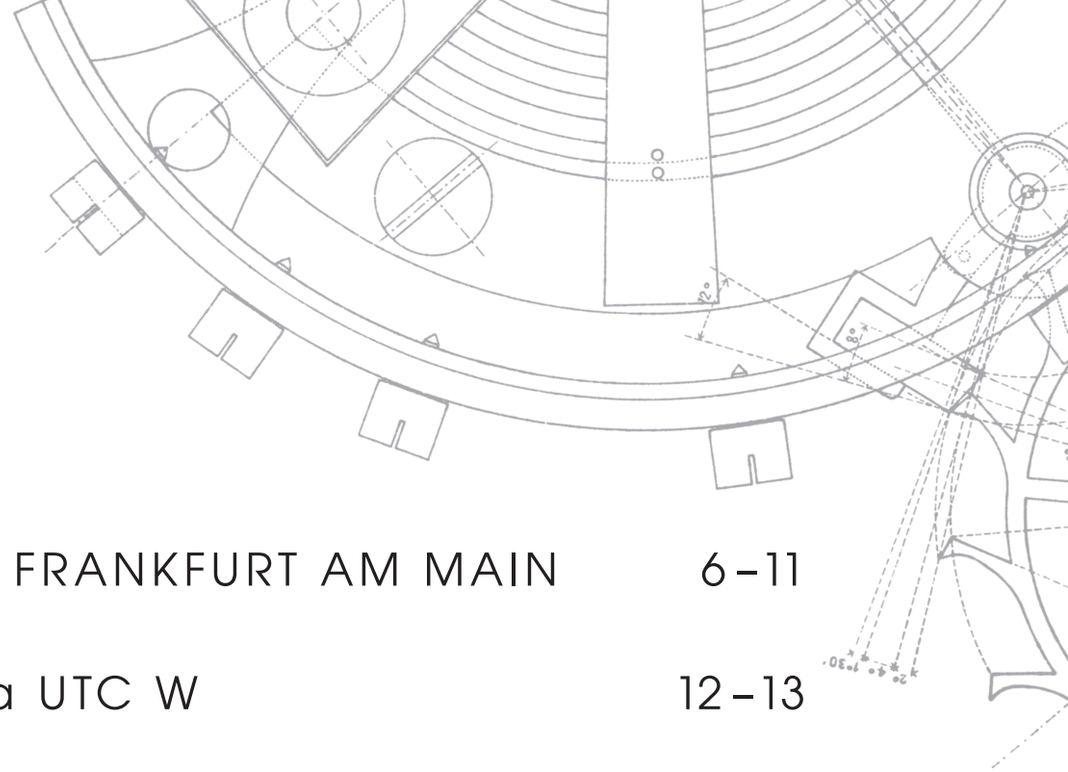

INHALT

SINN SPEZIALUHREN ZU FRANKFURT AM MAIN 6 – 11

105 St Sa UTC/105 St Sa UTC W 12 – 13

BEDIENUNGSANLEITUNG 14 – 15

DIE ZEITZONEN 16 – 18

ORIENTIERUNG MITTELS HIMMELSRICHTUNG 19

LÄNGENANPASSUNG DES ARMBANDES 20 – 21

TECHNISCHE MERKMALE 22 – 23

HINWEISE 24 – 25

KUNDENDIENST 26 – 27

SEHR VEREHRTER KUNDE,

aus vielen Gesprächen wissen wir, dass Käufer unserer Uhren echte Überzeugungstäter sind. Dazu zählen Menschen, die eine hohe Affinität zur Technik besitzen und die davon fasziniert sind, wie wir zum Beispiel Lösungen für Magnetfeldschutz und Kratzfestigkeit entwickelt haben. Auch müssen sich manche von ihnen im Beruf auf ihre Uhr verlassen können, weil ihr Leben davon abhängt, wie beispielsweise Taucher, Piloten oder die Spezialeinheit GSG 9 der deutschen Bundespolizei.

Sie alle schwören auf die Leistungsstärke, Robustheit und Langlebigkeit, auf die Qualität und Präzision unserer Uhren. Deshalb überprüft und zertifiziert die Klassifikationsgesellschaft DNV GL (vormals Germanischer Lloyd, Hamburg) regelmäßig die Angaben zur Wasserdichtigkeit und Druckfestigkeit bei unseren Taucheruhren.

Ausgewählte Fliegeruhren lassen wir in einem aufwendigen und komplexen Typ- sowie Einzelprüfungsverfahren durch neutrale Institutionen nach „DIN 8330 Zeitmesstechnik – Fliegeruhren" prüfen und zertifizieren. Dabei wird sichergestellt, dass eine Fliegeruhr nach DIN 8330 die im Fluggerät vorhandenen Zeitmessinstrumente für den Piloten in vollem Umfang ersetzen kann. Denn Funktionalität besitzt bei uns die höchste Priorität und bestimmt letztendlich die Gestaltung. Unsere Uhren warten nur mit technologischen Merkmalen auf, die sinnvoll sind. Wir folgen der Überzeugung: Produkte müssen für sich selbst sprechen.

Die wesentliche Frage, die wir uns stellen, lautet: Welche neuen Technologien und Materialien lassen sich für unser Handwerk nutzen und ermöglichen Lösungen, um unsere Uhren noch alltagstauglicher zu machen? Da lohnt sich sehr häufig der Blick über den Tellerrand, um zu schauen, was in anderen Industriebereichen oder den Naturwissenschaften passiert. Wir reizen die Grenzen des physikalisch Machbaren bei der Entwicklung unserer Uhren immer wieder aus – mit dem Ziel, das Gute noch besser zu machen. Die meisten Entwicklungen liegen noch vor uns!

Ich freue mich, dass Sie sich für eine Uhr von Sinn Spezialuhren entschieden haben, und wünsche Ihnen damit lebenslange Freude.

Herzlichst Ihr

Lothar Schmidt

Sinn
Sinn

SINN SPEZIALUHREN ZU FRANKFURT AM MAIN

Im Jahre 1961 rief der Pilot und Blindfluglehrer Helmut Sinn das Unternehmen ins Leben. Von diesem Zeitpunkt an dreht sich bei uns alles um hochwertige mechanische Uhren. Seit 1994 trägt der Diplom-Ingenieur Lothar Schmidt als Inhaber die Verantwortung. Für unser Unternehmen begann damit eine neue Zeitrechnung, denn sein Eintritt bedeutete einen entscheidenden Schritt in Richtung Innovationsfreudigkeit. Das Ergebnis: Die Einführung neuer Technologien und Materialien brachte wegweisende Impulse, unser Unternehmen avancierte mit der Zeit zum Geheimtipp unter Uhrenliebhabern. Heute steht unser Name für technische Innovationen, welche die Fachwelt und unsere Kunden gleichermaßen begeistern.

Technische Innovation

Dazu gehört zum Beispiel, dank HYDRO-Technik, eine unter Wasser verspiegelungsfreie Taucheruhr aus deutschem U-Boot-Stahl. Weitere Beispiele sind ein Chronometerchronograph aus einer edelstahlharten 22-karätigen Goldlegierung sowie ein Chronometer mit einem Magnetfeldschutz von 80.000 A/m. Oder die Uhren mit idealem Uhrwerk-Alterungsschutz durch Schutzgasfüllung und integrierter Trockenkapsel. In diese Aufzählung gehört auch die Entwicklung von Einsatzzeitmessern (EZM) für Spezialeinheiten der Polizei und des Zolls oder speziell für Feuerwehreinsatzkräfte. Eine unserer bedeutendsten Entwicklungen ist die DIAPAL-Technologie, bei der wir die Materialien für die wichtigsten Funktionsstellen in der Uhr so auswählen, dass auf eine Schmierung verzichtet werden kann. Erstmals kam diese Technologie im Jahre 2001 zur Anwendung. Zwei Jahre später kommt die TEGIMENT-Technologie zum ersten Mal zum Einsatz. Mit dieser Technologie erreichen wir eine stark erhöhte Kratzfestigkeit durch Oberflächenhärtung.

Permanente Fortschreibung von Technik und Qualität

Wir haben nur einen Anspruch: Uhren zu entwickeln, die sich im Alltag wie im professionellen Einsatz bestens bewähren. Deshalb prüfen unsere Ingenieure, welche neuen Verfahren, innovativen Materialien und Technologien sich dafür eignen, die Funktionalität unserer Uhren immer wieder zu optimieren. Jede Neu- und Weiterentwicklung muss erst harte Praxistests bestehen, um ins Sortiment aufgenommen zu werden. Und keine Uhr verlässt unsere Werkstätten, ohne vorher von den Uhrmachermeistern akribisch geprüft und justiert zu werden.

Innovationen im Härtetest

Der weltgrößte Sicherheitsklassifizierer der Schifffahrt DNV GL (vormals Germanischer Lloyd, Hamburg) überprüft seit 2005 unsere Taucheruhren auf Druckfestigkeit und Wasserdichtigkeit. Im Rahmen einer weiteren offiziellen Zertifizierung durch DNV GL werden seit 2006 unsere Taucheruhren auch als Bestandteil der Tauchausrüstung aufgefasst und gemäß den Europäischen Tauchgerätenormen überprüft und zertifiziert. Hierbei handelt es sich um ein Verfahren, das einmalig ist in der Uhrenbranche. Ausgewählte Fliegeruhren lassen wir in einem aufwendigen und komplexen Typ- sowie Einzelprüfungsverfahren durch neutrale Institutionen nach

„DIN 8330 Zeitmesstechnik – Fliegeruhren" prüfen und zertifizieren. Dabei wird sichergestellt, dass eine Fliegeruhr nach DIN 8330 die im Fluggerät vorhandenen Zeitmessinstrumente für den Piloten in vollem Umfang ersetzen kann, dass sie von den physikalischen Belastungen des Flugbetriebs nicht beeinträchtigt wird, dass sie kein Gefährdungspotenzial für Besatzung und Fluggerät darstellt und dass sie mit den anderen Bordinstrumenten eines Fluggeräts kompatibel ist.

Die Temperaturresistenztechnologie gewährleistet, dass eine SINN-Uhr in einem Temperaturbereich von −45 °C bis +80 °C funktionssicher ist. Bewährt hat sich diese Technologie zum Beispiel bei dem EZM 10 TESTAF im Rahmen der offiziellen Kampagne zur Zulassung des Hochleistungshubschraubers EC 145 T2 von Airbus Helicopters (vormals Eurocopter). Dass unsere Uhren unter härtesten klimatischen Bedingungen zuverlässig funktionieren, hat zum Beispiel die 303 KRISTALL eindrucksvoll bewiesen. Der mit der Temperaturresistenztechnologie ausgerüstete Chronograph bestand seine Feuerprobe beim Yukon Quest, dem härtesten Hundeschlittenrennen der Welt. Am Handgelenk des Extremtauchers Mario M. Weidner absolvierte die 203 ARKTIS ihren Härtetest in der Arktis. Sie überstand dabei alle Tauchgänge im eiskalten Wasser des Nordpolarmeeres oberhalb des 81. Breitengrades. Die Bewährungsprobe bestand in den extremen Temperaturschwankungen zwischen Wasser und Land. Beide Uhren wurden dabei jeweils über der Wärmeschutzkleidung getragen. Eine Herausforderung, die die 303 KRISTALL und die 203 ARKTIS mit Bravour meisterten.

Abbildung: Alle technischen Angaben zu unseren Uhren werden durch Prüfungen belegt. Eigens für die Zertifizierung der Druckfestigkeit unserer Taucheruhren durch den weltgrößten Sicherheitsklassifizierer der Schifffahrt DNV GL (vormals Germanischer Lloyd, Hamburg) haben wir diese Messanlage konstruiert.

Hochwertige mechanische Uhrwerke

Vom robusten Gehäuse über den Schliff des Glases bis zur aufwendigen Veredelung der Uhrwerke: Wir stimmen jedes Detail einer Uhr auf ihren speziellen Einsatzzweck ab. Das faszinierende Herzstück einer jeden SINN-Uhr bildet dabei, neben unseren Technologien, das mechanische Werk. Wir vertrauen deshalb nur ausgewählten renommierten Herstellern.

Unter der Bezeichnung „SZ-Uhrwerke" entstehen bei uns eigene Uhrwerkmodifikationen. Das Ergebnis sind hochwertige Kaliber, die sich jeweils durch besondere Anzeigen auszeichnen. So zum Beispiel das SZ04 mit Régulateuranzeige für die Modellreihe 6100 REGULATEUR.

Für die Modellreihen 140 und EZM 10 verwenden wir unsere Chronographenentwicklung SZ01. Vorbild war das im EZM 1 verwendete Kaliber Lemania 5100. Ein wesentlicher Unterschied zum Lemania 5100 ist der hier realisierte springende Stoppminutenzeiger. Durch diese Konstruktion ist es nun möglich, Stoppzeiten noch einfacher, schneller und genauer zu erfassen. Die Entwicklung basiert auf dem Kaliber Valjoux 7750. Maßstab für den Umbau war es, die Ablesbarkeit der Chronographenfunktion signifikant zu erhöhen.

Die SZ-Kaliber 02, 03, 05 und 06 sind aus der Entwicklung des SZ01 abgeleitete Werkmodifikationen, die durch einen dezentralen 60-Minuten-Stoppzähler gekennzeichnet sind. Die 60er-Teilung des Stoppminutenzählers erleichtert im Vergleich zur sonst üblichen 30er-Teilung das schnelle, intuitive Ablesen der Stoppzeit.

Abbildung: SINN-Kaliber SZ01

Sinn
UTC
Sinn
UTC

105 St Sa UTC/105 St Sa UTC W

Technisch-sportliche Optik im Zusammenspiel mit vielfältigen Funktionen: Bei diesen Uhren ist es uns gelungen, kompromisslose Funktionalität und hohe Gestaltungsqualität auf eine ganz neue Art zu vereinen. Dabei ist es sowohl die reduzierte, zeitgemäße Formgebung, die den Kenner überzeugt, als auch die Tatsache, dass sich die Zeitmesser als vielfältiges Instrument einsetzen lassen.

So können Sie mittels des beidseitig drehbaren und mit einer 24er-Stundenrastung versehenen Drehrings eine zweite Zeitzone einstellen. Damit ist eine Anpassung der Ortszeit in nur wenigen Sekunden möglich, ohne dass Sie den orangefarbenen UTC-Zeiger über die Krone verstellen müssen. Selbstverständlich können Sie auch die herkömmliche Einstellung des UTC-Zeigers mittels Krone nutzen und den Drehring in seiner Ausgangsposition belassen. Darüber hinaus kann der UTC-Zeiger in Pfeilform – bei Kenntnis des Sonnenstandes – zur groben Bestimmung der Himmelsrichtungen genutzt werden. Befinden Sie sich dabei auf der Nordhalbkugel, richten Sie das Zifferblatt horizontal aus und drehen die Uhr so, dass der 12-Stunden-Zeiger (ohne Sommerzeitverstellung) auf die Sonne weist. Der 24-Stunden-Zeiger deutet dann nach Norden.

Der Drehring selbst ist unverlierbar mit dem perlgestrahlten Gehäuse verbunden. Seine schwarze Hartstoffbeschichtung auf tegimentiertem Untergrund verleiht den Uhren in ihrer Gesamtheit ein professionelles Erscheinungsbild. Wählen Sie zwischen einem mattschwarzen oder mattweißen Zifferblatt, jeweils mit orangefarbenen Akzenten. Und nehmen Sie sich die Zeit, um durch den entspiegelten Glasboden aus Saphirkristall das mechanische Werk mit all seinen Details genau zu beobachten.

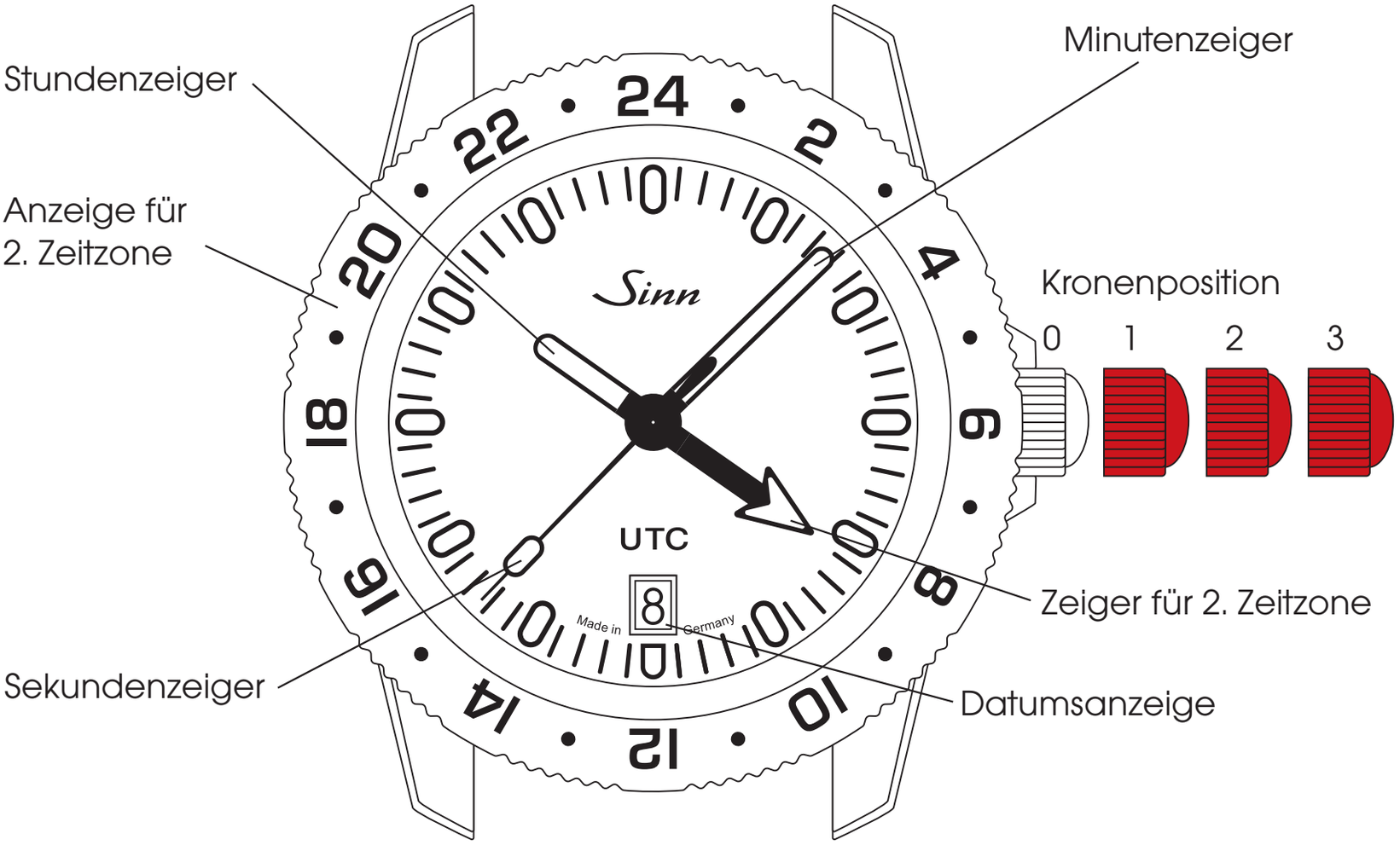

Aufziehen der Uhr (Kronenposition 1)

Die Krone ist verschraubt (Kronenposition 0). Sie lösen die Krone, indem Sie sie *entgegen dem Uhrzeigersinn* drehen (Kronenposition 1). Sie ziehen das Werk auf, indem Sie die Krone *im Uhrzeigersinn* drehen. Im Normalfall reichen circa 40 Kronenumdrehungen. Bei täglichem Tragen sorgt die Automatik der Uhr unter normalen Bedingungen für den weiteren Aufzug. Eine Gangreserve ermöglicht es Ihnen, die Uhr über Nacht abzulegen, ohne sie erneut aufziehen zu müssen.

Einstellen der Zeit (Kronenposition 3)
In der Kronenposition 3 wird das Uhrwerk angehalten. Dies hilft Ihnen, die Uhr sekundengenau einzustellen. Um sicherzustellen, dass das Datum nicht mittags, sondern um Mitternacht schaltet, drehen Sie die Zeiger vorwärts, bis das Datum einmal schaltet. Anschließend stellen Sie die Zeit ein. Wir empfehlen Ihnen, den Zeiger über den gewünschten Minutenstrich hinauszudrehen und auf dem Rückweg einzustellen. Das Uhrwerk wird wieder in Gang gesetzt, sobald Sie die Kronenposition 3 verlassen.

Schnellkorrektur des Datums (Kronenposition 2)
Ziehen Sie die Krone in die Position 2 und drehen Sie sie *entgegen dem Uhrzeigersinn,* bis im Datumsfenster das aktuelle Datum erscheint.

Einstellen der zweiten Zeitzone (Kronenposition 2)
Die Krone ist verschraubt (Kronenposition 0). Um die Krone zu lösen, drehen Sie diese bitte *entgegen dem Uhrzeigersinn*. Sie können die zweite Zeitzone (UTC) entweder für eine zusätzliche Darstellung der Tages- bzw. Nachtzeit oder für eine weitere Zeitanzeige wie zum Beispiel für New York (minus sechs Stunden zur mitteleuropäischen Zeit) nutzen. Drehen Sie dazu die Krone in Position 2 *im Uhrzeigersinn* bis zur korrekten Zeitangabe. Der 24-Stunden-Zeiger rastet dabei in stündlichem Abstand.

Verschrauben Sie bitte die Krone nach den Korrekturen wieder sorgfältig.

DIE ZEITZONEN

Die erste Zeitzone

Die örtliche Zeit lesen Sie mittels Stunden- und Minutenzeiger ab, in unserem Beispiel 10.08 Uhr.

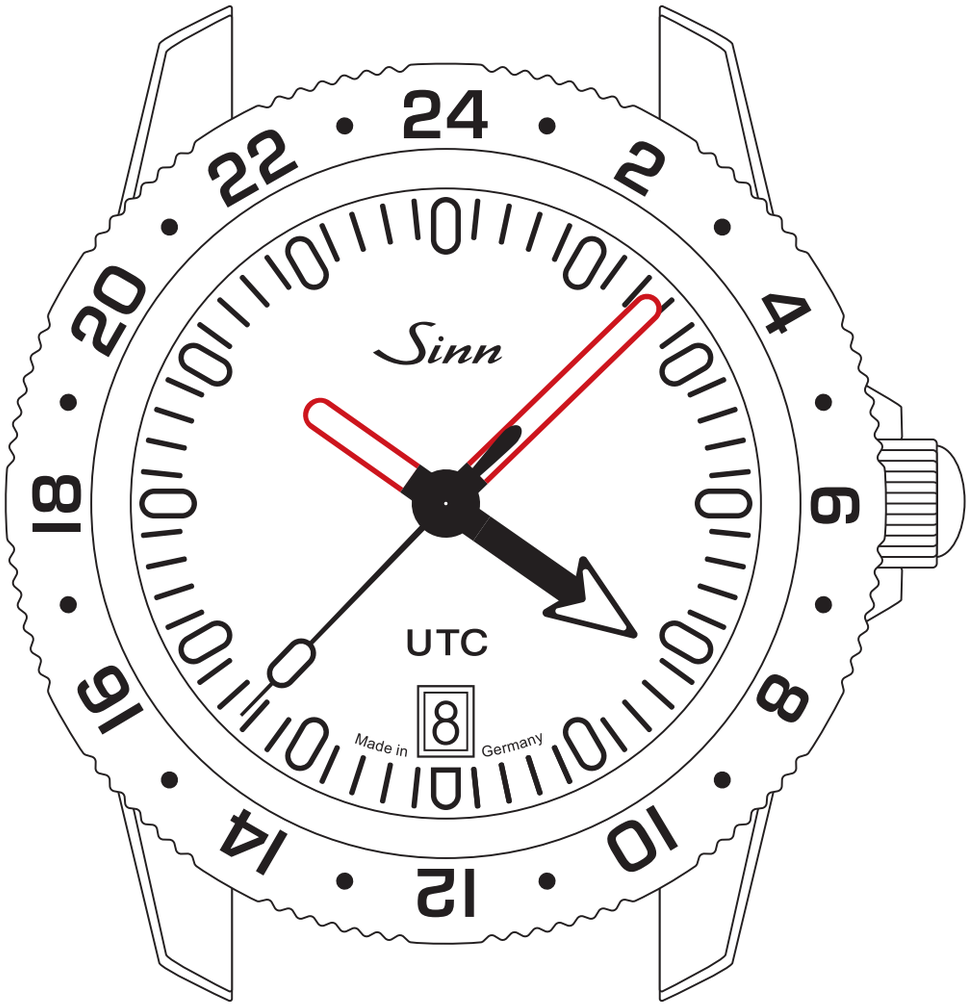

Die zweite Zeitzone

Zum Einstellen der zweiten Zeitzone verwenden Sie die Aufzugskrone in der Position 2. Mit ihrer Hilfe stellen Sie den Pfeilzeiger ein. Er rastet in Stundenabständen auf 24-Stunden-Basis. Im Beispiel ist die Zeitzone für Tokio abgebildet. Der Zeitunterschied zur mitteleuropäischen Zeit beträgt plus acht Stunden. Der Pfeilzeiger wird also um acht Stunden vorgestellt und an der 24-Stunden-Skala des Drehrings ausgerichtet. Die Zeit in Tokio lesen Sie mittels Pfeilzeiger und Minutenzeiger ab, in unserem Beispiel ist es 18.08 Uhr.

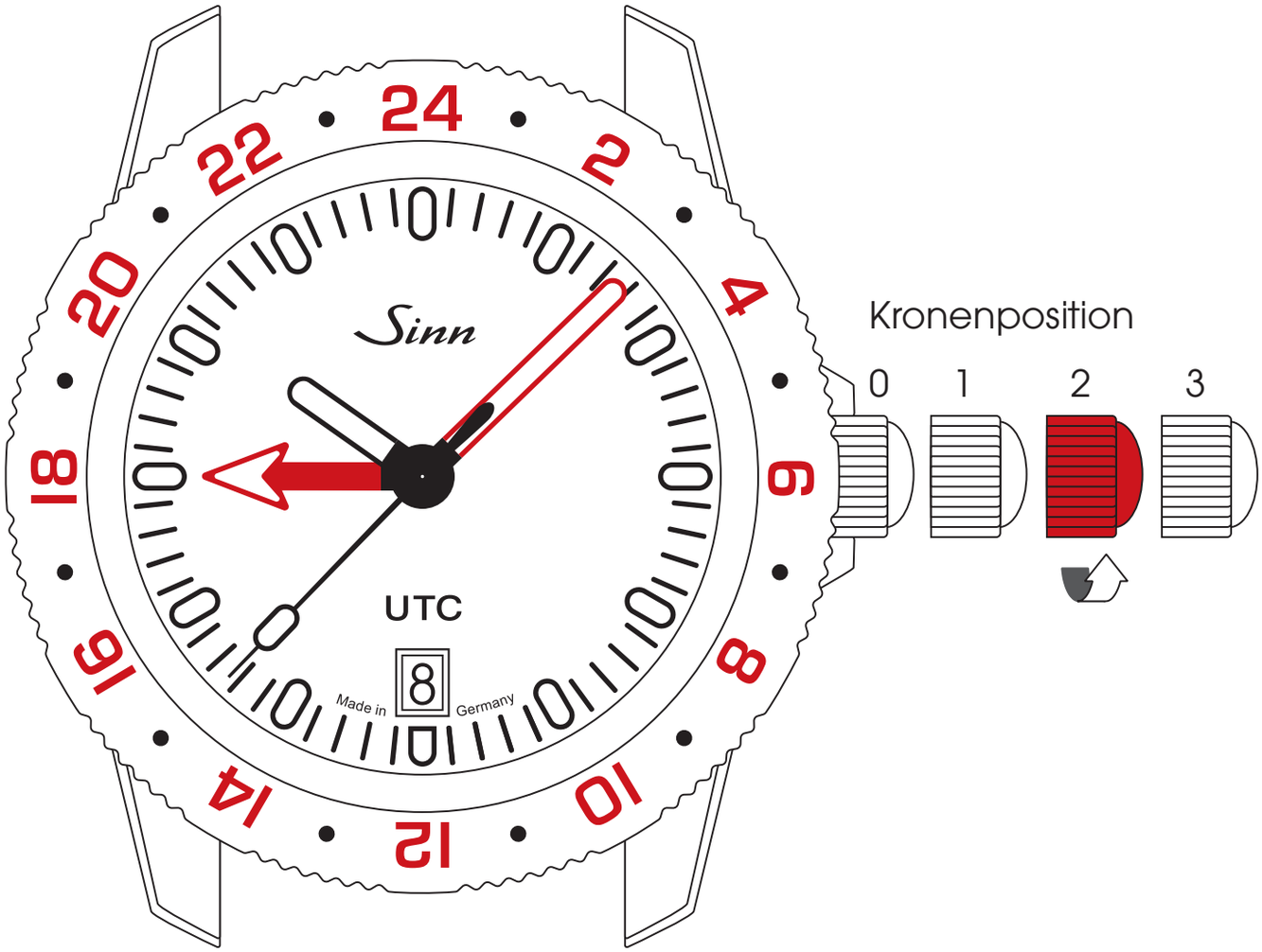

Korrektur der zweiten Zeitzone bei Reise durch mehrere Zeitzonen
Die beidseitig drehbare Lünette ermöglicht die Anpassung der zweiten Zeitzone an die Ortszeit in nur wenigen Sekunden, ohne dass Sie den orangefarbenen UTC-Zeiger über die Krone verstellen müssen. Der Drehring hat eine 24-Stundenrastung. Für beispielsweise eine Reise von Tokio nach New York mit einer Zeitverschiebung von minus 14 Stunden, stellen Sie den Drehring um 14 Stunden gegenüber dem Zifferblatt zurück. Die Zeit in New York können Sie nun mittels Pfeilzeiger am Drehring ablesen, in unserem Beispiel 4.08 Uhr.

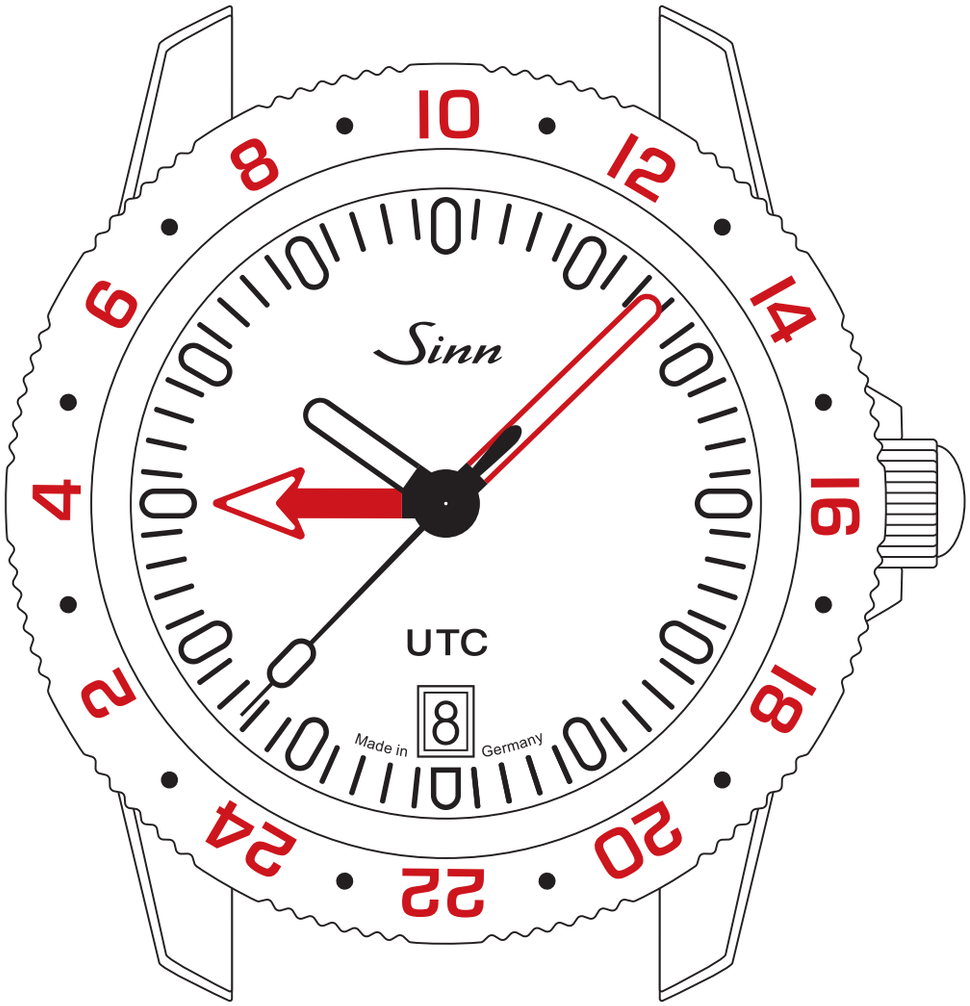

ORIENTIERUNG MITTELS HIMMELSRICHTUNG

Das Prinzip der Bestimmung der Himmelsrichtung beruht darauf, dass der Pfeilzeiger (Zeiger der 2. Zeitzone) hierfür als 24-Stunden-Zeiger genutzt wird. Zunächst ist die zweite Zeitzone (Pfeilzeiger) auf die Ortszeit im 24-Stunden-Format einzustellen. Dreht man in Folge die Uhr in horizontaler Lage so, dass der Stundenzeiger zur Sonne zeigt, so weist der Pfeilzeiger nach Norden.

Das erläuterte Prinzip setzt voraus, dass Sie sich auf der Nordhalbkugel befinden, auf der Südhalbkugel zeigt der Pfeilzeiger bei gleicher Anwendungsmethode die Südrichtung. Darüber hinaus ist zu beachten, dass dieses Prinzip auf Basis der Ortszeit anzuwenden ist. Bei Verwendung der Normalzeit (Zonenzeit) ist die Differenz zur Ortszeit zu berücksichtigen. Bei eventuell vorherrschender Sommerzeit muss der Pfeilzeiger um eine weitere Stunde vorgestellt werden.

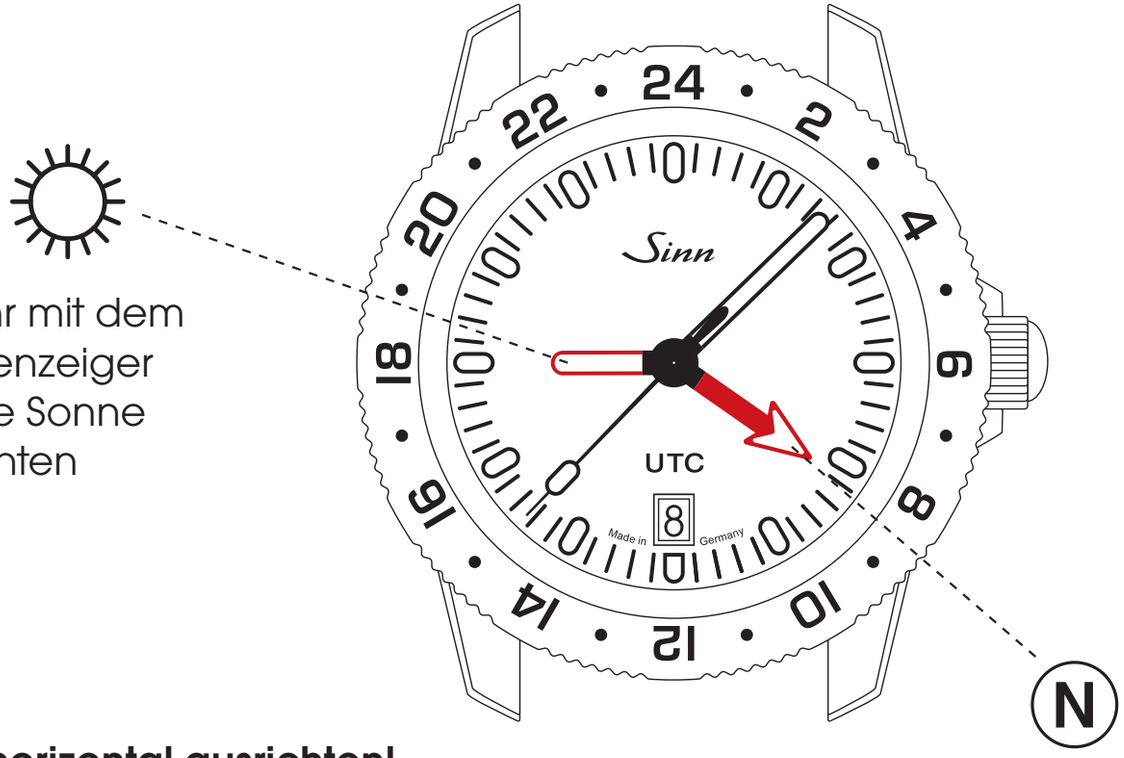

1. Die Uhr mit dem Stundenzeiger auf die Sonne ausrichten

2. Pfeilzeiger im 24-Stunden-Modus zeigt nach Norden

Die Uhr horizontal ausrichten!

LÄNGENANPASSUNG DES ARMBANDES

Wenn Sie mit der Längenanpassung Ihres Armbandes nicht vertraut sind, wenden Sie sich bitte direkt an Ihren SINN-Fachhändler oder an unsere Uhrmacher im Kundendienst in Frankfurt am Main. Wir beraten Sie auch gerne telefonisch.

Längenanpassung des Massivarmbandes
Stellen Sie bei einer Armbandlängenänderung zunächst das Seitenverhältnis der Bandglieder fest. Für den größtmöglichen Tragekomfort sollten beide Seiten des Armbandes gleich viele Glieder enthalten. Ist dies nicht möglich, sollte das obere Bandstück (12-Uhr-Seite) länger sein.

Zur Längenänderung müssen Sie das Massivarmband nicht von der Uhr oder von der Schließe trennen.

1. Lösen Sie die Schrauben an der Seite des zu entfernenden Bandgliedes bzw. an der Stelle, an der Sie ein Bandglied einsetzen möchten.
2. Entnehmen Sie das freiwerdende Bandglied bzw. setzen Sie ein neues ein.
3. Geben Sie vor dem Verschrauben einen kleinen Tropfen (nicht mehr!) des Schraubensicherungsmittels (AN 302-42, mittelfest) auf das Gewinde der Bandschraube.

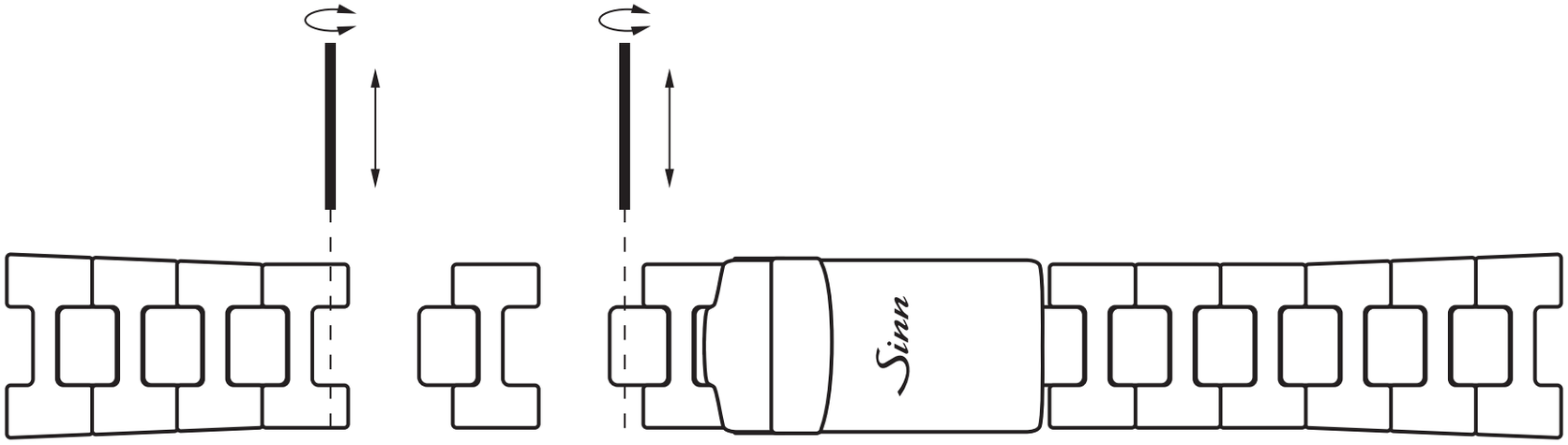
Sinn

Nachleuchtschema

TECHNISCHE MERKMALE

Mechanisches Ankerwerk

- Automatikaufzug
- 28.800 Halbschwingungen pro Stunde
- Sekundenstopp
- Antimagnetisch nach DIN 8309

Gehäuse

- Gehäuse aus Edelstahl, perlgestrahlt
- Deckglas aus Saphirkristall
- Sichtboden aus Saphirkristallglas
- Erfüllt die technischen Anforderungen der DIN 8310 für Wasserdichtigkeit
- Druckfest bis 20 bar
- Unterdrucksicher
- Krone verschraubbar
- Boden verschraubt
- Bandanstoßbreite 20 mm
- Gehäusedurchmesser 41 mm

Funktionen

- Stunde, Minute, Sekunde
- Datumsanzeige
- Beidseitig drehbarer Multifunktionsdrehring mit 24-Stundenrastung
- Anzeige einer zweiten Zeitzone auf 24-Stunden-Basis

SINN Technologien

- Drehring mit schwarzer Hartstoffbeschichtung auf tegimentiertem Untergrund
- Unverlierbarer Drehring

HINWEISE

Wasserdichtigkeit

Ihre Uhr erfüllt im Originalzustand die technischen Anforderungen nach DIN 8310 für Wasserdichtigkeit. Die statische Druckbelastung Ihrer Uhr ist in Bar angegeben. Bei jeder unserer Uhren wird die Wasserdichtigkeit einzeln geprüft. Im alltäglichen Gebrauch ist jedoch zu beachten, dass Dichtungen durch zahlreiche Einflüsse beim Tragen einer Armbanduhr mit der Zeit verschleißen bzw. altern. Wir empfehlen Ihnen, die Wasserdichtigkeit mindestens in jährlichen Abständen überprüfen zu lassen. Damit die Wasserdichtigkeit möglichst lange erhalten bleibt, spülen Sie Ihre Uhr mit Leitungswasser ab, wenn sie mit Meerwasser, Chemikalien oder Ähnlichem in Berührung gekommen sein sollte. Auch Belastungen wie Stöße und Vibrationen können nicht nur die Wasserdichtigkeit herabsetzen, sondern erhöhen auch den Verschleiß des Uhrwerkes. Schützen Sie deshalb Ihre Uhr vor unnötigen Belastungen.

Ganggenauigkeit

Die Messergebnisse zum Uhrengang sind immer Momentaufnahmen, die unter Laborbedingungen zustande kommen. Aus diesem Grund achten wir bei einer individuellen Regulation Ihrer Uhr auf die persönlichen Trageeigenschaften. Eine sichere Aussage zur Ganggenauigkeit Ihrer Uhr kann daher erst nach circa achtwöchigem Betrieb gemacht werden. Bei Beanstandungen stellen Sie bitte den täglichen Gang über einen längeren Zeitraum fest, zum Beispiel eine Woche.

Haben Sie Fragen zu Ihrer SINN-Uhr? Unsere Mitarbeiter beraten Sie gern.

Telefon: 069/97 84 14-400
Telefax: 069/97 84 14-401
E-Mail: kundendienst@sinn.de

KUNDENDIENST

Ihre SINN-Uhr benötigt eine Revision, eine Reparatur, eine Umrüstung oder eine Aufarbeitung?
Mithilfe unseres Auftragsformulars können Sie uns schnell und unkompliziert alle wichtigen Daten mitteilen. Detaillierte Informationen zu unserem Auftragsformular und über die weitere Abwicklung erhalten Sie im Menü „Kundendienst" auf www.sinn.de. Bitte beachten Sie auch unsere Allgemeinen Geschäftsbedingungen (AGB) unter dem Punkt „Service und Reparaturen". Sie finden die AGB auf unserer Internetseite unter www.sinn.de. Gern schicken wir Ihnen die AGB auch zu.

Sie haben die Möglichkeit, Ihre SINN-Uhr bei einem unserer zahlreichen autorisierten Händler in Deutschland abzugeben. Gerne können Sie auch persönlich im Kundendienst unseres Hauses in Frankfurt am Main vorbeikommen oder uns Ihre SINN-Uhr zusenden.

Wir empfehlen Ihnen Rücksendungen an uns ausschließlich als versichertes und nachverfolgbares Paket durchzuführen. Auf Wunsch besteht innerhalb Deutschlands die Möglichkeit einer transportversicherten Rückholung. Unfreie Zusendungen können wir leider nicht annehmen!

Detaillierte Informationen erhalten Sie im Menü „Kundendienst" auf www.sinn.de oder telefonisch unter 069 / 97 84 14-400.

© Sinn Spezialuhren GmbH

1. Auflage / 1st Edition
10 2020
Technische Änderungen vorbehalten.
Technical specifications are subject to changes.