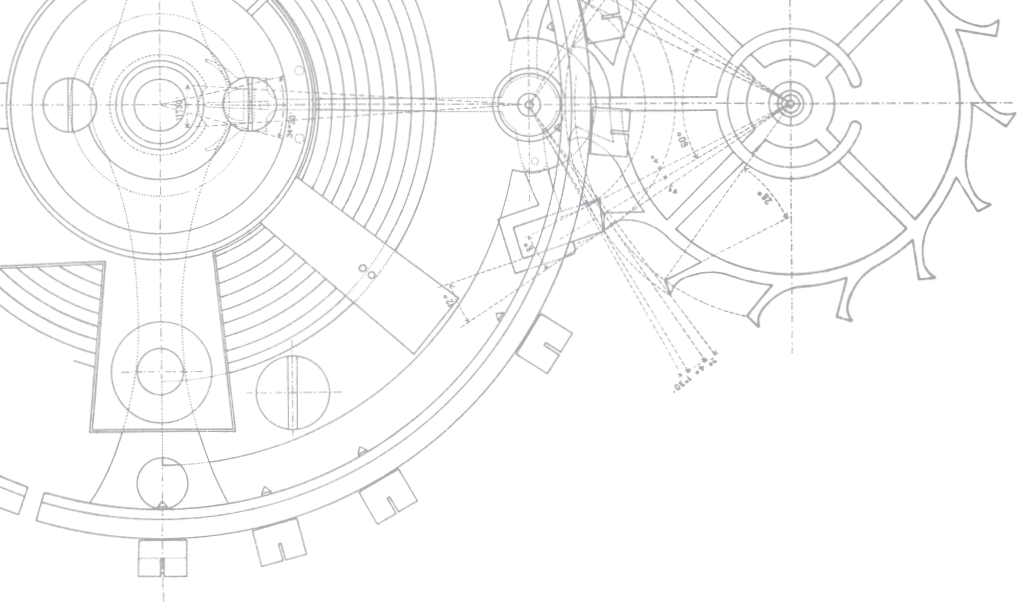

103 St Sa Ty Hd H

Sinn

Spezialuhren zu Frankfurt am Main

INHALT
CONTENTS

SINN SPEZIALUHREN ZU FRANKFURT AM MAIN 8–19

103 St Sa Ty Hd H 20–23

BEDIENUNGSANLEITUNG 24–25
INSTRUCTIONS FOR USE

ZEITMESSUNG MIT DER CHRONOGRAPHENFUNKTION 26
USING THE CHRONOGRAPH TO MEASURE TIME

ZEITMESSUNG MIT DEM FLIEGERDREHRING 27
USING THE PILOT'S BEZEL TO MEASURE TIME

TACHYMETERSKALA 28
TACHYMETER SCALE

TECHNISCHE MERKMALE 30–31
TECHNICAL DETAILS

HINWEISE 32–33
ADVICE

KUNDENDIENST 34–35
SERVICE

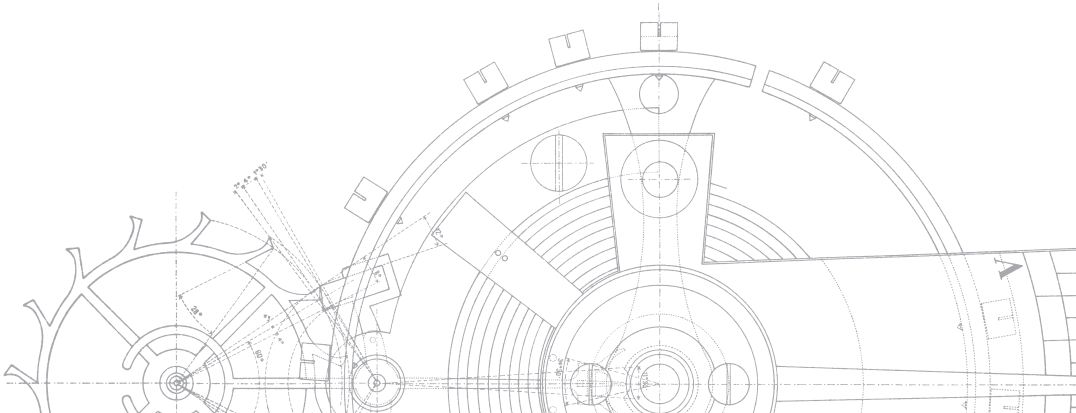

LIEBER KUNDE,

seit nunmehr drei Jahrzehnten verbindet uns mit dem Uhrenfachmagazin ARMBANDUHREN eine vertrauensvolle Zusammenarbeit. In dieser Zeit hat sich das Fachmagazin als bedeutende Stimme der Uhrenbranche etabliert. Seine Stärke liegt in einer seriösen und kenntnisreichen Berichterstattung, in aufwendigen Tests verschiedenster Zeitmesser sowie in einer sorgfältigen und präzisen Aufbereitung. Diese redaktionelle Leistung schafft Orientierung, vermittelt Wissen und genießt daher auch bei Ihnen, unseren Kunden, hohes Ansehen.

Der große Zuspruch, den die gemeinsame Sonderedition 103 Klassik 12 H zum 30-jährigen Bestehen von ARMBANDUHREN erfahren hat, war für uns Ansporn und Bestätigung zugleich. Vor diesem Hintergrund haben wir uns entschlossen, die erfolgreiche Zusammenarbeit fortzuführen und eine weitere exklusive Uhr zu präsentieren.

Mit der auf 250 Exemplare limitierten Sonderedition 103 St Sa Ty Hd H unterstreichen wir erneut unsere gemeinsame Verbundenheit mit der Welt mechanischer Armbanduhren. Dieses Modell vereint dabei historische Werte und höchste Uhrmacherkunst mit dem Anspruch, ein Sammlerstück von bleibendem Wert zu schaffen.

Es ist uns eine Freude, Ihnen diese besondere Uhr vorzustellen.

Ihr

Lothar Schmidt

DEAR CUSTOMER,

for three decades now, we have enjoyed a trusting partnership with the watch magazine ARMBANDUHREN. During this time, the trade magazine has established itself as an important voice in the watch industry. Its strength lies in its serious and knowledgeable reporting, its extensive testing of a wide variety of timepieces, and its careful and precise presentation. This editorial work provides guidance, imparts knowledge, and is therefore also highly regarded by you, our customers.

The great popularity of the special edition 103 Classic 12 H to mark the 30th anniversary of ARMBANDUHREN was both an incentive and confirmation for us. Against this backdrop, we have decided to continue our successful collaboration and present another exclusive watch.

With the special edition 103 St Sa Ty Hd H, limited to 250 pieces, we are once again underlining our shared connection to the world of mechanical wristwatches. This model combines historical values and the highest level of watchmaking craftsmanship with the aim of creating a collector's item of lasting value.

It is our pleasure to present this special watch to you.

Yours,

Lothar Schmidt

GRUSSWORT VON FRANZ-CHRISTOPH HEEL

Nach dem großen Erfolg unserer Sonderedition zum 30. Jubiläum von ARMBANDUHREN haben wir uns entschieden, ein weiteres exklusives Modell in enger Zusammenarbeit mit Sinn Spezialuhren aus Frankfurt aufzulegen.

Mit seiner bald 65-jährigen Firmengeschichte und vielen wegweisenden Erfindungen steht SINN mit seinen Uhren für die Verbindung aus traditioneller Uhrmacherei und unermüdlicher Innovationskraft, die uns Uhrenfreunde immer wieder aufs Neue für mechanische Armbanduhren begeistert.

Auch unsere Version der 103 St Sa Ty Hd H ist ein Beispiel für die Verbindung beider Welten: Im Inneren arbeitet ein klassisches Chronographenwerk mit Handaufzug. Dieses zeigt sich ganz zeitgemäß durch einen Boden aus Saphirglas, während die Vorderseite mit moderner Farbgebung in Hell- und Dunkelblau sowie dreidimensionalen nachleuchtenden Stundenmarkern aus Hybridkeramik erstrahlt.

Mit dieser Sonderedition, die in einer limitierten Auflage von nur 250 Exemplaren gefertigt wird, feiern wir gemeinsam mit Sinn Spezialuhren unsere Leidenschaft für mechanische Armbanduhren!

Ihr

Franz-Christoph Heel
(Herausgeber ARMBANDUHREN)

MESSAGE FROM FRANZ-CHRISTOPH HEEL

ARMBAND UHREN

After the great success of our special edition for the 30th anniversary of ARMBANDUHREN, we have decided to release another exclusive model in close collaboration with Sinn Spezialuhren from Frankfurt.

With its soon-to-be 65-year company history and many pioneering inventions, SINN stands for the fusion of traditional watchmaking and tireless innovation, which continues to inspire watch enthusiasts with a passion for mechanical wristwatches.

Our version of the 103 St Sa Ty Hd H is also an example of this union of both worlds: inside beats a classic hand-wound chronograph movement. It is presented in a contemporary way through a sapphire crystal case back, while the front shines with a modern colour scheme in light and dark blue, complemented by three-dimensional, luminous hour markers made of hybrid ceramic.

With this special edition, limited to only 250 pieces, we celebrate our shared passion for mechanical wristwatches together with Sinn Spezialuhren!

Yours sincerely

Franz-Christoph Heel
(publisher of ARMBANDUHREN)

Sinn
Sinn

SINN SPEZIALUHREN ZU FRANKFURT AM MAIN

Im Jahr 1961 legte der Pilot und Blindfluglehrer Helmut Sinn den Grundstein für unser Unternehmen. Seitdem widmen wir uns mit Fachkompetenz und Leidenschaft der Herstellung hochwertiger mechanischer Uhren. Mit dem Eintritt von Diplom-Ingenieur Lothar Schmidt als alleiniger Inhaber im Jahr 1994 begann für Sinn Spezialuhren eine neue Zeitrechnung. Sein Innovationsgeist setzte wegweisende Impulse und ebnete so den Weg in eine zukunftsorientierte Ausrichtung und Weiterentwicklung. Heute steht der Name Sinn Spezialuhren für außergewöhnliche Zeitmesser von hoher mechanischer Stabilität und ausgezeichnetem Design.

Innovative Technologien
Ob Kratzfestigkeit, Unabhängigkeit von Temperaturschwankungen oder Magnetfeldeinflüssen: Seit jeher sind wir motiviert, in eigene Weiterentwicklungen zu investieren, um unsere mechanischen Armbanduhren in puncto alltagstauglicher Leistungsstärke permanent zu verbessern. Mithilfe unserer Kompetenz und Erfahrung haben wir verschiedenste Bereiche adressiert und im Ergebnis hochpräzise Instrumente geschaffen.

Eine der ersten Entwicklungen in 1995 – nach der Firmenübernahme von Lothar Schmidt – war die **Ar-Trockenhaltetechnik**: Trockenkapsel, EDR-Dichtungen und Schutzgasfüllung heißen die Garanten für eine erhöhte Funktions- und Beschlagsicherheit, die eine klare Sicht auf das Zifferblatt ermöglichen. Das Ergebnis: hohe Zuverlässigkeit, konstante Präzision, längere Garantiezeit.

Die **Temperaturresistenztechnologie** sorgt dank Spezialöl für eine Funktionssicherheit im Bereich von – 45 °C bis + 80 °C und gewährleistet so auch unter extremen Temperaturen eine hohe Zuverlässigkeit. Anwender profitieren von einer stabil arbeitenden und gleichzeitig robusten Uhr, die auch unter extremen Bedingungen unbeirrt ihren Takt hält.

In 1961, pilot and blind-flying instructor Helmut Sinn laid the foundation for our company. Since then, we have been passionately dedicated to crafting high-specification mechanical watches. A new era began in 1994 when graduate engineer Lothar Schmidt took over the company. His innovative spirit gave decisive momentum and set the course for a forward-looking direction and continuous development. Today, the name Sinn Spezialuhren stands for exceptional timepieces distinguished by outstanding mechanical stability and remarkable design.

Technical innovations
Whether it's scratch resistance, independence from temperature fluctuations, or magnetic field influences: we have always been motivated to invest in our own developments in order to continuously enhance the everyday performance of our mechanical wristwatches. Drawing on our expertise and experience, we have addressed a wide range of areas and, as a result, created highly precise instruments.

*One of the first developments following Lothar Schmidt's acquisition of the company in 1995 was **Ar-Dehumidifying Technology**. A drying capsule, EDR seals and protective gas filling serve as the key elements that ensure greater functional reliability and freedom from fogging – providing a consistently clear view of the dial. The result: outstanding reliability, consistent precision and extended warranty periods.*

***Temperature Resistance Technology** ensures absolute functional reliability in a range from –45 °C to +80 °C. Thanks to the use of special oil, the movement remains fully operational even under extreme temperature conditions. Users benefit from a timepiece that performs with dependable stability and ruggedness – even when exposed to the most demanding environments.*

Ein weiterer Höhepunkt ist die **DIAPAL-Technologie**. Hier wählen wir spezielle Materialpaarungen für die Schweizer Ankerhemmung aus, die auch ohne (!) Schmierung reibungslos zusammenarbeiten. Der Bereich der Ankerhemmung ist erfahrungsgemäß der gangsensibelste Teilmechanismus des Uhrwerks, das heißt, die Schmierungsqualität an dieser Stelle wirkt sich am stärksten auf das Gangverhalten des gesamten Uhrwerks aus. Das Resultat? Dauerhafte Ganggenauigkeit, beeindruckende Funktionssicherheit und hohe Lebensdauer der Uhr mit geringeren Wartungskosten bei maximaler Funktionalität.

Ausgewählte mechanische Uhren schützen wir vor Aufmagnetisierung durch einen **Magnetfeldschutz** bis 100 mT (= 80.000 A/m = 1000 Gauß). Auch diese Technologie steht in den Diensten einer dauerhaften und störungsfreien Funktionssicherheit. Die Vorteile: stets stabile Zeitanzeigen und weniger Bedarf an Service-Eingriffen zum Entmagnetisieren.

Unser Hauptaugenmerk liegt auf mechanischen Uhren. Aber auch Quarzuhren haben wir im Sortiment. Für ausgewählte Zeitmesser dieser Art setzten wir mit unserer **Q-Technologie** auf eine einzigartige Abschirmung elektromagnetischer Impulse. Menschen, die sensibel auf elektromagnetische Strahlung reagieren, können sich dank dieser Technologie über einen ungestörten Tragekomfort freuen.

Taucher und Wassersportler schätzen insbesondere unsere **HYDRO-Technologie**. Dank einer speziellen Ölfüllung, die auch für Wasserdichtigkeit und Druckfestigkeit bis zu einer Tauchtiefe von 5.000 Metern (= 500 bar) sorgt, können wir die verspiegelungsfreie Ablesbarkeit unter Wasser aus jedem Blickwinkel sowie absolute Beschlagsicherheit gewährleisten.

*Another milestone is our **DIAPAL Technology**. By selecting special material combinations for the Swiss anchor escapement, we are able to ensure smooth interaction – entirely without (!) lubrication. Experience has shown that the escapement is the most sensitive component of a mechanical movement. In other words, the quality of lubrication in this area has the largest impact on the accuracy of the entire movement. The result? Long-term accuracy, impressive functional reliability, and an extended service life. Reduced maintenance requirements – with full functionality maintained.*

*Selected mechanical watches are protected against magnetisation by a **Magnetic Field Protection** of up to 100 mT (= 80,000 A/m = 1,000 gauss). This technology also serves to ensure long-lasting, interference-free functional reliability. The advantages: consistently stable time display and less need for service interventions such as demagnetisation.*

*While our primary focus is on mechanical timepieces, we also offer quartz watches in our collection. For selected models of this kind, our proprietary **Q Technology** provides unique shielding against electromagnetic impulses. This ensures a high level of wearing comfort – especially for individuals who are sensitive to electromagnetic radiation.*

*Divers and water sports enthusiasts particularly value our **HYDRO Technology**. Thanks to a special oil filling, which ensures water resistance and pressure resistance up to a diving depth of 5,000 metres (= 500 bar), we are able to guarantee reflection-free readability under water from any angle – along with absolute freedom from fogging.*

Abbildung: U50 HYDRO (links) und die UX (EZM 2B) im Vergleich mit anderen Taucheruhren unter Wasser, dank HYDRO-Technologie aus jedem Blickwinkel ablesbar.

Image: U50 HYDRO (left) and the UX (EZM 2B) compared to other diving watches under water, thanks HYDRO-Technology from any angle readable.

Durch die **TEGIMENT-Technologie**, eine spezielle Oberflächenhärtung, erreichen wir eine stark erhöhte Kratzfestigkeit bei den Gehäusen und Armbändern. Das Ergebnis sind weniger sichtbare Gebrauchsspuren und ein längeres hochwertiges Aussehen. Perfekt also für den täglichen Gebrauch, aber auch für anspruchsvolle Einsatzbedingungen. Diese Technologie bildet die Grundlage für unsere **schwarze Hartstoffbeschichtung**. Aufgrund des großen und sprungartigen Härteunterschieds zwischen der außerordentlich harten Farbschicht und dem Trägermaterial neigt diese Kombination dazu, bei Belastung einzubrechen, weil sich die harte Schale (Farbschicht) hier übergangslos um einen deutlich weicheren Kern (Gehäusewerkstoff) legt. Das Trägermaterial gibt bei punktueller Belastung nach und kann die äußere Schicht nicht genügend abstützen. Dies nennt man den „Eierschaleneffekt". Die Härte der TEGIMENT-Oberfläche hingegen stützt die Hartstoffschicht. Zusätzlich erreichen wir einen gleichmäßigen, tiefschwarzen Farbton mit einer extrem hohen Farbbeständigkeit. Das schwarze Finish verleiht der Uhr eine zeitgemäße, sportliche und zugleich elegante Optik – alles Eigenschaften, die den Charakter einer SINN-Uhr besonders unterstreichen.

Eine weitere Besonderheit ist der **unverlierbare Sicherheitsdrehring**, eine spezielle Konstruktion, die sich bei ausgewählten Taucheruhren wiederfindet. Ihn zeichnen zwei essentielle Elemente aus: Unverlierbarkeit und Verdrehsicherung. Die Risiken vor Verlust und Verstellen werden minimiert, die Mess- und Anzeigeeinheiten der Uhr geschützt. Die Bedienung ist einfach, selbst mit Handschuhen. Eine Technologie, die höchste Sicherheit und kluge Benutzerfreundlichkeit gekonnt vereint.

*Our **TEGIMENT Technology** – a special surface hardening process – significantly increases the scratch resistance of cases and bracelets. The result: fewer visible signs of wear and a consistently high-quality appearance, even after prolonged daily use. Ideal for everyday wear, but also for demanding operational environments. This technology forms the basis for our **Black Hard Coating**. Due to the large and sudden difference in hardness between the hard coating and the base material, this combination tends to fail under stress. The reason is that the hard shell (the colour layer) is applied directly onto a significantly softer core (the case material) without any transitional layer. Under localized stress, the base material yields and cannot sufficiently support the outer layer. This phenomenon is known as the "eggshell effect". In contrast, the hardness of the TEGIMENT surface supports the hard coating. Additionally, we achieve a uniform, deep black colour with extremely high colour stability. The black finish gives the watch a modern, sporty, yet elegant look – qualities that particularly highlight the character of a SINN watch.*

*Another distinctive feature is the **Captive Safety Bezel** – a special construction used in selected diving watches. It is characterized by two essential functions: it cannot be lost and is protected against accidental rotation. This minimizes the risk of loss or misadjustment, safeguarding the watch's measurement and display functions. Operation is easy, even when wearing gloves. It is a technology that skillfully combines maximum safety with smart user-friendliness.*

Zeuge unserer Entwicklungskraft ist auch die **Neukonstruktion der Gehäuse** für das Modell 717 und der Modellreihe 903. Diese warten mit einer beeindruckenden Wasserdichtigkeit von bis zu 20 bar auf. Der Drehring dieser Zeitmesser ist direkt gleitend am Außendurchmesser bedienbar. Diese funktionalen und zugleich hochwertig verarbeiteten Zeitinstrumente stehen ganz in der Tradition der Marke Sinn Spezialuhren.

Jede dieser Technologien trägt dazu bei, dass unsere Uhren weit mehr sind als reine Zeitmesser: Sie sind funktionssichere Begleiter für Beruf und Freizeit, für Profis und Uhrenliebhaber, geschaffen für verschiedenste Aufgaben und Herausforderungen. Dank ihres hohen Innovationsgrades vermitteln Sie zusätzlich eine Art Exklusivität, denn mit dieser technischen Ausstattung sind SINN-Uhren tatsächlich einzigartige, langjährige alltagstaugliche Begleiter!

Ungewöhnliche Werkstoffe – Expertise in Metallurgie
Auf dem Fachgebiet der Metallurgie reklamieren wir für uns eine hohe Expertise. Die folgenden Beispiele sprechen für sich. So das Modell T50 GOLDBRONZE, vorgestellt im Jahr 2023. Hier verwenden wir erstmals für das Gehäuse und den unverlierbaren Sicherheits-Taucherdrehring eine von uns entwickelte und patentierte Bronzelegierung. Diese Goldbronze 125 besteht zu einem Achtel aus Gold und weist auch bei den weiteren Bestandteilen der Legierung einen außergewöhnlich hohen Reinheitsgrad auf. Goldbronze 125 entwickelt durch Oxidation zwar weiterhin eine Abdunklung der Oberfläche, auch Patina genannt, jedoch wird durch den Legierungsbestandteil Gold eine höhere Reaktionsträgheit gegenüber Umwelteinflüssen erzielt als bei gewöhnlicher Bronze, was auch zu einer verbesserten Hautverträglichkeit und gesteigerter Korrosionsbeständigkeit gegenüber Seewasser führt.

*The **redesign of the cases** for the models 717 and 903 series is further evidence of our innovative strength. These models boast impressive water resistance of up to 20 bar. The rotating bezel on these timepieces can be operated directly on the outer diameter. These functional and high-quality timepieces are entirely in keeping with the tradition of the Sinn Spezialuhren brand.*

Each of these technologies contributes to making our watches far more than just instruments for telling time: they are reliable companions for work and leisure, for professionals and watch enthusiasts alike – engineered to meet a wide range of tasks and challenges. Thanks to their high level of innovation, they fulfill the desire for exclusivity, because with this technical sophistication, SINN watches are truly unique companions designed for everyday use over many years.

Exceptional Materials – Expertise in Metallurgy
We claim a high level of expertise in the field of metallurgy. The following examples speak for themselves – such as the T50 GOLDBRONZE model, introduced in 2023. For the first time, we used a bronze alloy developed and patented by us for both the case and the captive diver's bezel. This alloy, named Goldbronze 125, consists of one-eighth gold and features an exceptionally high degree of purity in all other alloying elements as well. Although Goldbronze 125 still develops surface darkening through oxidation – known as patina – the gold content in the alloy results in a significantly higher resistance to environmental influences than conventional bronze. This leads to improved skin compatibility and enhanced corrosion resistance, particularly in seawater environments.

Auch die Zeitmesser aus feuerverschweißtem Damaszener Stahl, hergestellt nach traditionellem Schmiedeverfahren, stehen für ungewöhnliche Materialien im Uhrenbau. Zu nennen sind hier die Modelle 1800 DAMASZENER, 1800 S DAMASZENER und 1800 S GG DAMASZENER. Für die charakteristische Textur des Damaszener Stahls wird das Zifferblatt in einem Stück zusammen mit dem Mittelteil aus dem vollen Stahlblock gefräst. Das Modell 1800 TITANDAMASZENER hingegen verkörpert eine Herausforderung ganz eigener Art – die traditionelle Herstellung des TITANDAMAST erfordert einen enormen Aufwand. Hier ist es uns gelungen, die Basismaterialien Titan Grade 2 und Titan Grade 5 in einem beeindruckenden Zusammenspiel zu vereinen. Das Ergebnis ist eine einzigartige Verbindung aus meisterhaftem Handwerk und modernster Fertigungstechnologie.

Die Form folgt der Funktion

Getragen werden all diese Entwicklungen von unserer Grundüberzeugung, dass sich im Entwicklungsprozess der Zeitmesser die Formgebung konsequent nach der Funktionalität und dem geforderten Einsatzzweck richtet. Paradebeispiel dafür sind unsere Einsatzzeitmesser (EZM), speziell entwickelt für Piloten, Taucher, Notfallmediziner und Mitarbeiter von Feuerwehr- und Rettungsdiensten. Auch verlassen sich Spezialeinheiten der deutschen Bundespolizei wie die GSG 9, das Kommando Spezialkräfte der Marine (KSM) und die Spezialeinheit der deutschen Zollverwaltung, die Zentrale Unterstützungsgruppe Zoll (ZUZ), auf unsere Einsatzzeitmesser. Hier geht es darum, Uhren zu entwickeln, die sich im Alltag wie in einem definierten professionellen Einsatz hundertprozentig bewähren.

Our timepieces made from genuine, fire-welded Damascus steel – forged using traditional techniques – also exemplify the use of extraordinary materials in watchmaking. These include the 1800 DAMASZENER, 1800 S DAMASZENER and 1800 S GG DAMASZENER models. For the characteristic texture of the Damascus steel, the dial and the center part of the case are forged from a single block of material. The 1800 TITANDAMASZENER, on the other hand, represents a challenge of an entirely different kind. The traditional production of titanium damascus requires an extremely demanding process. Here, we succeeded in combining the base materials Titanium Grade 2 and Grade 5 in an impressive display of craftsmanship and advanced production technology. The result is a one-of-a-kind fusion of masterful forging and modern engineering.

Form Follows Function

All of these developments are driven by our core conviction: that in the design process of our timepieces, form must consistently follow function and the intended purpose of use. A prime example of this philosophy is our mission timers (EZM), which are specifically developed for pilots, divers, emergency physicians, and members of fire and rescue services. Special units of the German Federal Police – such as GSG 9, the Navy Special Forces Command (KSM), and the special unit of the German Customs Authority, the Central Customs Support Group (ZUZ) – also rely on our mission timers. The goal here is to develop watches that perform flawlessly both in everyday life and in clearly defined professional operations.

Abbildung: 1800 TITANDAMASZENER.

Image: 1800 TITANDAMASZENER.

Überprüft und zertifiziert

Wir legen viel Wert darauf, dass zugesicherte technische Eigenschaften unserer Uhren verifizierbar sind. In diesem Sinne überprüfen seit 2005 unabhängige Prüfinstitute unsere Taucheruhren auf Druckfestigkeit und Wasserdichtigkeit. Im Rahmen einer weiteren offiziellen Zertifizierung werden sie seit 2006 als Bestandteil der Tauchausrüstung aufgefasst und in Anlehnung an die Europäischen Tauchgerätenormen überprüft und zertifiziert – ein einmaliges Verfahren in der Uhrenbranche! Ausgewählte Fliegeruhren hingegen lassen wir in einem komplexen Typprüfungsverfahren durch neutrale Institutionen nach „DIN 8330 Zeitmesstechnik – Fliegeruhren" prüfen und zertifizieren. Dabei wird Folgendes sichergestellt: Eine Fliegeruhr nach DIN 8330 kann die im Fluggerät vorhandenen Zeitmessinstrumente für den Piloten in vollem Umfang ersetzen. Sie wird nicht von den physikalischen Belastungen des Flugbetriebs beeinträchtigt, stellt kein Gefährdungspotenzial für Besatzung und Fluggerät dar und ist kompatibel mit anderen Bordinstrumenten eines Fluggeräts.

Für den Einsatz entwickelt

Dass sich hohe Designqualität und kompromisslose Funktionalität nicht ausschließen, sondern sich sogar gegenseitig bedingen, zeigen viele Auszeichnungen, die ausgewählte SINN-Uhren erhalten haben. Beispiel EZM 12, prämiert mit dem Red Dot Award 2019 und dem German Design Award 2020. Der EZM 12 zeichnet sich durch die gezielte Gestaltung als Einsatzzeitmesser aus, der speziell für Notfallmediziner im Rettungseinsatz entwickelt worden ist. Mit seinen drei besonderen Anzeigen – dem PulsRotor, dem aufwärtszählenden Innendrehring und dem abwärtszählenden Außendrehring – bietet diese Uhr Einsatzkräften in der Luftrettung ein wertvolles Werkzeug, das hilft, lebensrettende Zeit nicht aus den Augen zu verlieren.

Tested and Certified

We place great importance on ensuring that the technical specifications of our watches are verifiable. Since 2005, independent testing institutes have been examining our diving watches for pressure resistance and water resistance. In addition, since 2006, they have undergone an official certification process in which they are classified as part of diving equipment and tested based on European diving equipment standards – a unique procedure in the watch industry. Selected pilot watches undergo a complex type testing process carried out by neutral institutions in accordance with "DIN 8330 – Horology – Aviator watches". This ensures that a pilot watch certified to DIN 8330 can fully replace the timekeeping instruments installed in an aircraft. It must not be affected by the physical demands of flight operations, must not pose any risk to the crew or the aircraft, and must be compatible with the other onboard instruments.

Engineered for Professional Use

Many awards earned by selected SINN watches demonstrate that outstanding design quality and uncompromising functionality are not mutually exclusive – in fact, they complement each other. One such example is the EZM 12, which received both the Red Dot Award in 2019 and the German Design Award in 2020. The EZM 12 stands out through its purposeful design as a mission timer developed specifically for emergency medical professionals in rescue operations. With its three distinctive display features – the PulsRotor, an inner rotating bezel that counts up, and an outer rotating bezel that counts down – this timepiece provides rescue personnel in air ambulance services with a vital instrument designed to help them keep track of critical, life-saving time.

Abbildung: EZM 12.

Image: EZM 12.

Hochwertige mechanische Uhrwerke
Vom robusten Gehäuse über den Schliff des Glases bis zur aufwendigen Veredelung der Uhrwerke: Wir stimmen jedes Detail einer Uhr auf ihren speziellen Einsatzzweck ab. Das faszinierende Herzstück einer jeden SINN-Uhr bildet dabei, neben unseren Technologien, das mechanische Werk. Wir vertrauen deshalb nur ausgewählten renommierten Herstellern.

Unter der Bezeichnung „SZ-Uhrwerke" entstehen bei uns eigene Uhrwerkmodifikationen. Das Ergebnis sind hochwertige Kaliber, die sich jeweils durch besondere Anzeigen auszeichnen. So zum Beispiel das SZ04 mit Régulateuranzeige für die Modellreihe 6100 REGULATEUR.

Für die Modellreihe 140, 156.1 und das Modell 717 verwenden wir unsere Chronographenentwicklung SZ01. Vorbild war das im EZM 1 verwendete Kaliber Lemania 5100. Ein wesentlicher Unterschied zum Lemania 5100 ist der hier realisierte springende Stoppminutenzeiger. Durch diese Konstruktion ist es nun möglich, Stoppzeiten noch einfacher, schneller und genauer zu erfassen. Maßstab für den Umbau war es, die Ablesbarkeit der Chronographenfunktion signifikant zu erhöhen.

Die SZ-Kaliber 02, 03, 05 und 06 sind aus der Entwicklung des SZ01 abgeleitete Werkmodifikationen, die durch einen dezentralen 60-Minuten-Stoppzähler gekennzeichnet sind. Die 60er-Teilung des Stoppminutenzählers erleichtert im Vergleich zur sonst üblichen 30er-Teilung das schnelle, intuitive Ablesen der Stoppzeit.

High-quality mechanical movements
From the robust case and the polished crystal to the exquisitely decorated movement, we make sure that each and every detail in our watches is fit for purpose. In addition to our technology, the heart of any SINN watch is the fascinating mechanical movement. That is why we rely only on selected renowned manufacturers.

"SZ movements" is the name given to our movement modifications. The results are high-quality calibres characterised by impressive features. An example of this is the SZ04 with regulateur for the 6100 REGULATEUR series.

The model series 140, 156.1 and model 717 uses our proprietary chronograph development, the SZ01. It was modelled on the Lemania 5100 calibre used in the EZM 1. One of the biggest differences between the SZ01 and the Lemania 5100 is the former's stopwatch minute display. This feature now makes it even easier and quicker to record stop times more accurately. The aim of this modification was to significantly improve the readability of the chronograph function.

The SZ calibres 02, 03, 05 and 06 are a modification of the SZ01 movement, characterized by an off-center 60-minute counter. The 60-minute scale of the stopwatch minute counter is much simpler and more intuitive to read than the 30-minute scale commonly found in other watches.

Abbildung: SINN-Kaliber SZ01.

Image: SINN-Caliber SZ01.

Sinn
TACHYMETER

103 St Sa Ty Hd H

Instrumentelle Zeitmesser und insbesondere Fliegerchronographen wie die ikonischen Armbanduhren der Modellreihe 103 prägen die Kollektion von Sinn Spezialuhren bereits seit Mitte der 1960er-Jahre. Die klassische Gehäuseform mit Fokus auf Funktionalität und Ablesbarkeit begeistert Uhrenliebhaber seit Jahrzehnten.

Von den Anfängen bis heute haben wir zahlreiche Technologien für unsere hochwertigen Armbanduhren entwickelt, aufmerksam begleitet vom Fachmagazin ARMBANDUHREN. Aus dieser langjährigen, erfolgreichen Partnerschaft ist nun eine außergewöhnliche Uhr hervorgegangen: die Sonderedition 103 St Sa Ty Hd H.

Ausgestattet mit einem klassischen Handaufzugswerk und kratzfestem Saphirkristallglas auf beiden Seiten vereint sie historische Werte mit modernster Uhrmacherkunst. Besonders anschaulich: Durch den Glasboden lässt sich die feine Mechanik des Handaufzugswerks ohne Schwungmasse in allen Details bewundern – ein Genuss für jeden Liebhaber traditioneller Uhrwerke.

Das hellblau glänzende Zifferblatt mit dunkelblau seidenmatten Zählerkreisen folgt der klassischen Tricompax-Anordnung. Das Ergebnis ist ein harmonisches Design, das Eleganz und Funktion perfekt vereint. Orangefarbene Stoppsekunden-, Stoppminuten- und Stoppstundenzeiger setzen markante Akzente. Gemeinsam mit der weiß-orange alternierend markierten Stoppminutenskala mit der Spanne für die ersten 10 Minuten sorgen sie für beste Ablesbarkeit.

103 St Sa Ty Hd H

Instrumental watches, and in particular pilot chronographs such as the iconic models of the 103 series, have been a defining part of Sinn Spezialuhren's collection since the mid-1960s. The classic case design, with its uncompromising focus on functionality and legibility, has fascinated watch enthusiasts for decades.

From the very beginning until today, we have developed numerous technologies for our high-quality timepieces, always closely followed by the specialist magazine ARMBANDUHREN. Out of this long-standing and successful partnership, an extraordinary watch has now emerged: the special edition 103 St Sa Ty Hd H.

Equipped with a traditional hand-wound movement and scratch-resistant sapphire crystal on both sides, it unites historical values with state-of-the-art watchmaking. A particularly striking feature: thanks to the sapphire crystal case back, the intricate mechanics of the hand-wound movement—without a rotor—can be admired in every detail, offering true pleasure to any connoisseur of traditional watchmaking.

The light blue glossy dial with dark blue, satinized subdials follows the classic tricompax layout. The result is a harmonious design that perfectly combines elegance and functionality. Orange hands for the chronograph seconds, minutes and hours provide striking accents, while the white-orange alternating markings on the first ten minutes of the chronograph scale ensure optimal legibility.

Sinn

Eine besondere Raffinesse sind die von Hand aufgesetzten Indizes sowie Stunden- und Minutenzeiger mit hybridkeramischen Nachleuchtelementen. Die direkte Integration der Leuchtpigmente in die Formteile sorgt für eine außergewöhnlich hohe Konzentration des Leuchtmittels. So ergibt sich eine extreme Leuchtintensität und perfekte Ablesbarkeit, sogar in völliger Dunkelheit.

Auf diese Weise entsteht ein interessanter Kontrast zwischen dem klassischen Grundmodell mit traditionellem Handaufzugswerk auf der einen und dem Einsatz von modernster Technologie auf der anderen Seite, die das zeitlose Design der Modellreihe 103 bekräftigt.

Für Liebhaber klassischer Messungen bietet die auf dem Innenring platzierte Tachymeterskala zusätzlichen Reiz: präzises, manuelles Erfassen von Geschwindigkeiten zwischen 60 km/h und 600 km/h. Dank Unterdrucksicherheit und einer Wasserdichtigkeit bis 20 bar ist die 103 St Sa Ty Hd H ein verlässlicher Partner in Sachen Präzision und Zuverlässigkeit.

Jedes Exemplar wird in einem exklusiven Doppeletui mit blauem Textil- und Lederarmband geliefert. Mit nur 250 gefertigten Exemplaren zählt diese Sonderedition zu den begehrtesten Sammlerstücken innerhalb dieser glanzvollen Modellreihe.

A special refinement lies in the indices attached by hand as well as the hour and minute hands featuring hybrid ceramic luminous elements. By directly integrating the luminous pigments into the components themselves, an exceptionally high concentration of luminescent material is achieved. This results in extreme light intensity and perfect readability - even in complete darkness.

This creates an intriguing contrast between the classic base model with its traditional hand-wound movement on the one hand, and the use of state-of-the-art technology on the other, underscoring the timeless design of the 103 series.

For enthusiasts of traditional measurements, the tachymeter scale on the inner bezel adds an extra dimension: allowing precise, manual calculation of speeds ranging from 60 km/h to 600 km/h. With low pressure resistance and water resistance up to 20 bar, the 103 St Sa Ty Hd H is a dependable companion when it comes to precision and reliability.

Each piece is delivered in an exclusive fine case with both a blue textile strap and a leather strap. With only 250 examples produced, this special edition ranks among the most coveted collector's pieces within this illustrious model series.

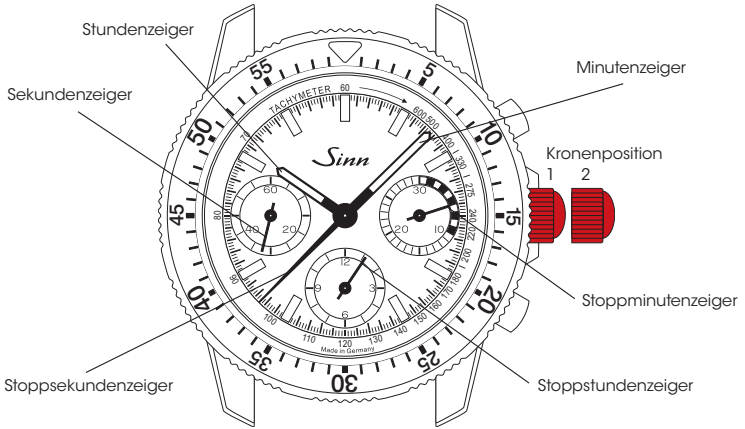

Aufziehen der Uhr (Kronenposition 1)

Die 103 St Sa Ty Hd H besitzt ein hochwertiges Handaufzugskaliber. Damit wichtige Teile, wie zum Beispiel die Zugfeder, ihre volle Funktionsfähigkeit behalten, sollte das Aufziehen der Uhr nur mit größter Sorgfalt und viel Fingerspitzengefühl erfolgen. Sie ziehen das Werk auf, indem Sie die Krone langsam *im Uhrzeigersinn* so lange drehen, bis Sie einen Widerstand spüren. Bitte drehen Sie die Krone nicht weiter als über diesen Anschlag hinaus! Bei Vollaufzug hat die 103 St Sa Ty Hd H eine Gangreserve von 56 Stunden. Um ein optimales Gangergebnis zu erzielen, ziehen Sie bitte die Uhr täglich etwa zur gleichen Zeit auf.

Einstellen der Zeit (Kronenposition 2)

Ziehen Sie die Krone vorsichtig heraus. In dieser Kronenposition wird das Uhrwerk angehalten. Dies hilft Ihnen, die Uhr sekundengenau einzustellen. Durch Drehen der Krone stellen Sie die gewünschte Uhrzeit ein. Das Uhrwerk wird wieder in Gang gesetzt, sobald Sie die Krone hineindrücken.

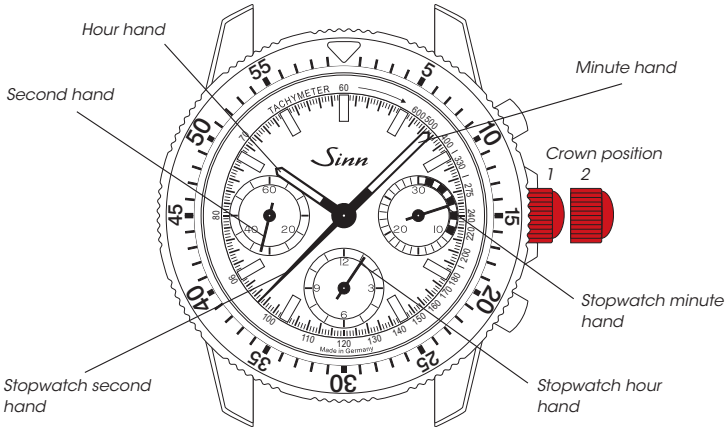

Winding the watch (crown position 1)

The 103 St Sa Ty Hd H features a high-quality hand-wound calibre. To ensure key components such as the mainspring remain fully functional, the utmost care and sensitivity should be applied when winding the watch. To wind the movement, turn the crown slowly clockwise until you feel some resistance. Please do not turn the crown past this point! When fully wound, the 103 St Sa Ty Hd H has a power reserve of 56 hours. Optimum accuracy is achieved by winding the watch at approximately the same time every day.

Time adjustment (crown position 2)

Pull out the crown carefully. In this crown position, the motion is paused. This helps you to set the watch precisely. Turn the crown to set the desired time. The movement restarts as soon as you push the crown back into the starting position again.

ZEITMESSUNG MIT DER CHRONOGRAPHENFUNKTION

Der Chronograph (Stoppfunktion) wird mit den beiden Drückern „A" und „B" bedient. Drücker „A" startet die Messung beim ersten Drücken. Beim zweiten Drücken wird die Messung gestoppt. Bei erneutem Druck auf Drücker „A" wird die Messung fortgesetzt. Somit lassen sich Zeiten addieren. Drücker „B" stellt die Stoppzeiger wieder auf null.

USING THE CHRONOGRAPH TO MEASURE TIME

The chronograph is operated by means of buttons A and B. The measurement starts when button A is pressed once. Pressing this button again stops the measurement. The measurement is resumed by pressing button A once more. This allows you to add up and record the cumulative time. Button B resets the hands of the chronograph to zero.

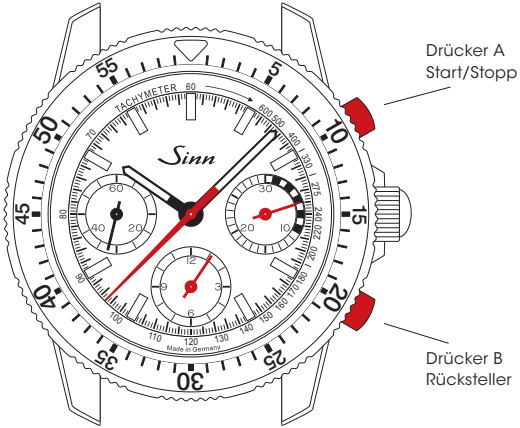

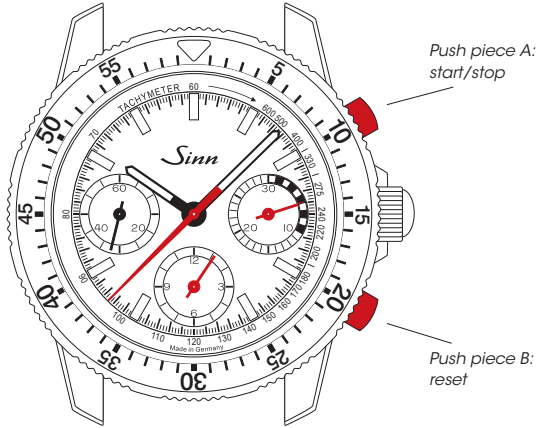

ZEITMESSUNG MIT DEM FLIEGERDREHRING

Der Fliegerdrehring ist in beide Richtungen drehbar. Er besitzt eine nachleuchtende Hauptmarkierung. Die Einsatzmöglichkeiten für diese Markierung sind individuell verschieden. Mit ihrer Hilfe lassen sich wichtige Zeitspannen hervorheben. So können Sie die Markierung beispielsweise zu Beginn einer zu beobachtenden Zeitspanne setzen oder so einstellen, dass sie mit Ablauf einer vorgegebenen Zeitspanne erreicht wird.

USING THE PILOT'S BEZEL TO MEASURE TIME

The pilot's bezel can be moved manually in both directions. The triangle glows in the dark. It can be used in a number of ways, including to measure important lengths of time. For example, you can set the marking to the beginning of the time span to be measured, or you can use it to indicate the end of a given span of time.

TACHYMETERSKALA

Mit der Tachymeterskala können Sie Durchschnittsgeschwindigkeiten zwischen 60 und 600 km/h direkt ablesen. Um mit der Tachymeterskala eine Durchschnittsgeschwindigkeit zu bestimmen, messen Sie mit dem Chronographen zunächst die Zeit, die Sie brauchen, um 1 km zurückzulegen. Der vom Sekundenzeiger auf dem äußeren Ring des Zifferblattes angezeigte Wert gibt die Strecke an, die Sie in 1 Stunde zurücklegen. (Beispiel: 40 Sekunden ergeben 90 km/h.)

TACHYMETER SCALE

The tachymeter scale can be used to read off average speeds between 60 and 600 km/h. To determine an average speed using the tachymeter scale, first use the chronograph to determine the length of time needed to travel one kilometre. The value indicated by the second hand on the outer ring of the dial then indicates the distance travelled in one hour. (Example: 40 seconds per kilometre equals 90 km/h.)

Sinn
TACHYMETER

TECHNISCHE MERKMALE

Mechanisches Ankerwerk
- SW 510 M
- Handaufzug
- 23 Rubinlagersteine
- 28.800 Halbschwingungen pro Stunde
- Sekundenstopp
- Antimagnetisch nach DIN 8309

Funktionen
- Stunde, Minute, kleine Sekunde
- Chronograph
- Fliegerdrehring mit nachleuchtender Hauptmarkierung
- Tachymeterskala

Zifferblatt und Zeiger
- Zifferblatt hellblau glänzend
- Indizes aus hybridkeramischen Nachleuchtelementen, von Hand aufgesetzt
- Stunden- und Minutenzeiger mit hybridkeramischen Nachleuchtelementen

Gehäuse
- Gehäuse aus Edelstahl, poliert
- Deckglas aus Saphirkristall, beidseitig entspiegelt
- Sichtboden aus Saphirkristall, innen entspiegelt
- Boden verschraubt
- Erfüllt die technischen Anforderungen der DIN 8310 für Wasserdichtigkeit
- Wasserdicht und druckfest bis 20 bar
- Unterdrucksicher
- Bandanstoßbreite: 20 mm
- Gehäusedurchmesser: 41 mm

SINN-Technologien
- Krone mit D3-System

Nachleuchtschema
Luminous design

TECHNICAL DETAILS

Mechanical Movement
- *SW 510 M*
- *Hand-wound movement*
- *23 bearing jewels*
- *28,800 semi-oscillations per hour*
- *Seconds stop function*
- *Anti-magnetic as per DIN 8309*

Functions
- *Hours, minutes, subsidiary seconds*
- *Chronograph*
- *Pilot's bezel with luminous key mark*
- *Tachymeter scale*

Dial and Hands
- *Light blue glossy dial*
- *Indices made of hybrid ceramic luminous elements, attached by hand*
- *Hour and minute hands with hybrid ceramic luminous elements*

Case
- *Case made of stainless steel, polished*
- *Sapphire crystal in front, anti-reflective on both sides*
- *Transparent case back made of sapphire crystal, anti-reflective on the interior*
- *Case back screw-fastened*
- *Meet the technical requirements for water-resistance, as set out in standard DIN 8310*
- *Water-resistant and pressure-resistant to 20 bar*
- *Low pressure resistant*
- *Band lug width: 20 mm*
- *Case diameter: 41 mm*

SINN Technologies
- *Crown with D3-System*

RATE
AMPLITUDE
BEAT ERROR
COUNT DOWN
BEAT MODE
BEATS PER HOUR
MEAS. TIME
LIFT ANGLE
GRAPH. RESOL.
print
start / stop

HINWEISE

Wasserdichtigkeit
Ihre Uhr erfüllt im Originalzustand die technischen Anforderungen nach DIN 8310 für Wasserdichtigkeit. Die statische Druckbelastung Ihrer Uhr ist in Bar angegeben. Bei jeder unserer Uhren wird die Wasserdichtigkeit einzeln geprüft. Im alltäglichen Gebrauch ist jedoch zu beachten, dass Dichtungen durch zahlreiche Einflüsse beim Tragen einer Armbanduhr mit der Zeit verschleißen bzw. altern. Wir empfehlen Ihnen, die Wasserdichtigkeit mindestens in jährlichen Abständen überprüfen zu lassen. Damit die Wasserdichtigkeit möglichst lange erhalten bleibt, spülen Sie Ihre Uhr mit Leitungswasser ab, wenn sie mit Meerwasser, Chemikalien oder Ähnlichem in Berührung gekommen sein sollte. Auch Belastungen wie Stöße und Vibrationen können nicht nur die Wasserdichtigkeit herabsetzen, sondern erhöhen auch den Verschleiß des Uhrwerkes. Schützen Sie deshalb Ihre Uhr vor unnötigen Belastungen.

Ganggenauigkeit
Die Messergebnisse zum Uhrengang sind immer Momentaufnahmen, die unter Laborbedingungen zustande kommen. Aus diesem Grund achten wir bei einer individuellen Regulation Ihrer Uhr auf die persönlichen Trageeigenschaften.
Eine sichere Aussage zur Ganggenauigkeit Ihrer Uhr kann daher erst nach circa achtwöchigem Betrieb gemacht werden. Bei Beanstandungen stellen Sie bitte den täglichen Gang über einen längeren Zeitraum fest, zum Beispiel eine Woche.

Haben Sie Fragen zu Ihrer SINN-Uhr? Unsere Mitarbeiter beraten Sie gern.
Telefon: 069 / 97 84 14-400
Telefax: 069 / 97 84 14-401
E-Mail: kundendienst@sinn.de

ADVICE

Water resistance
In its original condition, your watch fulfils the technical requirements of water resistance according to DIN 8310. The static compressive stress of your watch is given in bar. Each and every one of our watches is tested for water resistance. However, in everyday use it is important to note that seals can suffer from wear and ageing over time due to a wide range of factors which arise when wearing a wristwatch. We therefore recommend having the water resistance checked at least once a year. To ensure your watch retains its water resistance for as long as possible, rinse it with tap water if it comes into contact with seawater, chemicals or the like. Continual mechanical stress in the form of shocks and vibrations can also not only reduce water resistance, but also increase wear and tear of the movement. Care should therefore be taken to protect your watch from unnecessary impacts.

Accuracy
The measured results of the watch's rate are always "snapshots" taken under laboratory conditions. For this reason, we also take each owner's individual movements into account when making a specific regulator correction. It is therefore only possible to judge the accuracy of your watch after it has been in operation for approximately eight weeks. In the event of a deviation, please keep a daily record of its timekeeping over an extended period, for example one week.

Do you have any questions? Our employees will be pleased to advise you.
Telephone: + 49 (0)69 978 414 400
Telefax: + 49 (0)69 978 414 401
E-mail: service@sinn.de

KUNDENDIENST

Ihre SINN-Uhr benötigt eine Revision, eine Reparatur, eine Umrüstung oder eine Aufarbeitung?
Mithilfe unseres Auftragsformulars können Sie uns schnell und unkompliziert alle wichtigen Daten mitteilen. Detaillierte Informationen zu unserem Auftragsformular und über die weitere Abwicklung erhalten Sie im Menü „Kundendienst" auf www.sinn.de. Bitte beachten Sie auch unsere Allgemeinen Geschäftsbedingungen (AGB) unter dem Punkt „Service und Reparaturen". Sie finden die AGB auf unserer Internetseite unter www.sinn.de. Gern schicken wir Ihnen die AGB auch zu.

Sie haben die Möglichkeit, Ihre SINN-Uhr bei einem unserer zahlreichen autorisierten Händler in Deutschland abzugeben. Gerne können Sie auch persönlich im Kundendienst unseres Hauses in Frankfurt am Main vorbeikommen oder uns Ihre SINN-Uhr zusenden.

Wir empfehlen Ihnen Rücksendungen an uns ausschließlich als versichertes und nachverfolgbares Paket durchzuführen. Auf Wunsch besteht innerhalb Deutschlands die Möglichkeit einer transportversicherten Rückholung. Unfreie Zusendungen können wir leider nicht annehmen!

Detaillierte Informationen erhalten Sie im Menü „Kundendienst" auf www.sinn.de oder telefonisch unter 069 / 97 84 14-400.

SERVICE

Does your SINN watch need an inspection, repair, retrofitting or reconditioning?
If possible, please use our service order form. For information about our service order form, please refer to the section entitled "Customer Service" on our website www.sinn.de/en and to the section entitled "Servicing and repairs" in our general terms and conditions at www.sinn.de/en. We would be happy to send you a copy of the general terms and conditions.

Our international partners generally offer on-site service. However, should they be unable to provide a certain service, they will organise the safe dispatch and return of the SINN watch to our manufactory in Germany. Please be aware that our partners will wait until they have a sufficient number of SINN watches before they post a shipment, in order to keep transport costs and customs duties to a minimum. This will increase the processing time.

Alternatively, you can send your SINN watch to us directly. You will be required to cover the postage costs for the delivery and return shipment, which vary depending on the country. For insurance reasons, we strongly recommend sending us any return goods by registered parcel post. We regret that we are unable to accept deliveries with unpaid postage!

In case you have a chance to drop off your watch directly at our office in Frankfurt am Main we look forward to your visit. Please make a note of our opening times.

For information about our service, please refer to the section entitled "Customer Service" on our website www.sinn.de/en or +49 (0)69 / 97 84 14-400.

Sinn

Spezialuhren zu Frankfurt am Main

© Sinn Spezialuhren GmbH

1. Auflage / 1st Edition
10.2025
Technische Änderungen vorbehalten.
Technical specifications are subject to changes.

FR
BROCHURE

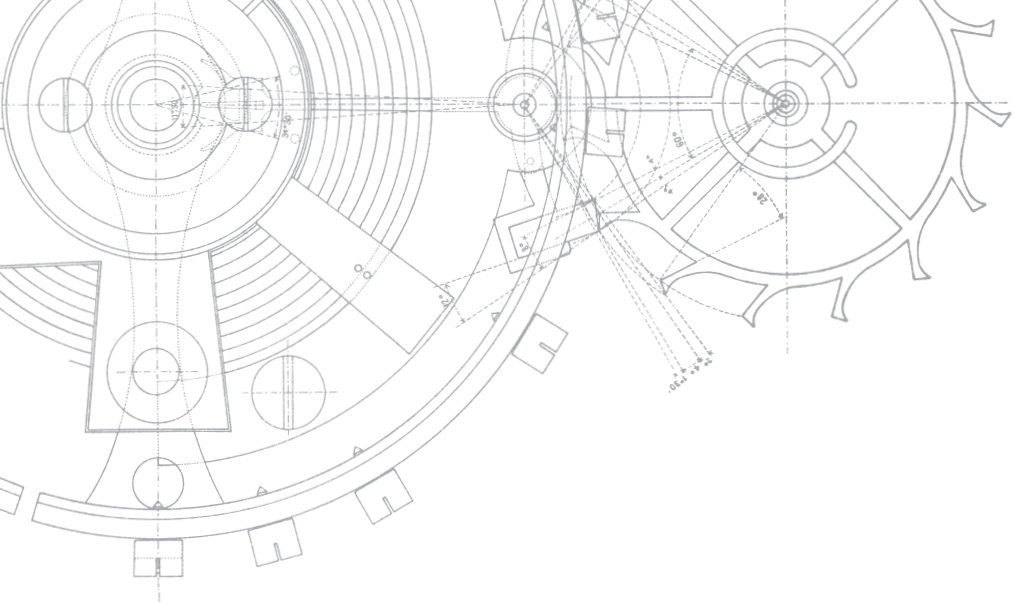

Sinn

Spezialuhren zu Frankfurt am Main